War dieses Dokument hilfreich?
smarttech.com/docfeedback/171836

SMART Board®-Serie MX (V4) mit iQ

Display

Bildschirmgrößen (Diagonale)	55" | 65" | 75" | 86"
Hintergrundbeleuchtung	LED
Bildseitenverhältnis	16:9
Maximale Bildschirmauflösung	4K UHD (3840 × 2160)
Bildwiederholrate	60 Hz
Lebensdauer	≥ 50,000 Stunden
Helligkeit[1]	55": 300 cd/m² 65", 75", 86": 400 cd/m²
Display-Reaktionszeit	≤8 ms
Blickwinkel	178°
Glas	55": Vollständig wärmegehärtet | Blendfrei 65", 75", 86": Vollständig wärmegehärtet | Blendfrei | Verbundglas
Rahmenfarbe	Weiß
Komfortknöpfe	Netz | Startseite | Lautstärke | Eingangsauswahl | Bildschirmvorhang | Rahmen fixieren
Sensoren	Umgebungslicht | Infrarot
Audio	55": 2 integrierte 15-W-Lautsprecher 65", 75", 86": 2 integrierte 20-W-Lautsprecher Integriertes lineares Array mit sechs Mikrofonen und Unterstützung für integrierte akustische Echounterdrückung
NFC	Integriertes RFID-NFC-Lese-/Schreibgerät CCID (Chipkarten-Schnittstellengerät) bei Verwendung mit einem nativen Treiber für Betriebssysteme (Windows®, Linux® und/oder Mac) Unterstützte Protokolle: ISO 14443A/B, ISO 15693, NFC Tag 1–4

Interaktives Erlebnis

Touch-Technologie	HyPr Touch™ mit erweiterter IR-Technologie
Touch-Funktionen	Simultane Tool-Differenzierung™ Object Awareness (Objekterkennung)™ Silktouch™
Typische Touch-Reaktionszeit	≤ 5 ms
Einzelbildrate	≥ 200 Hz
Genauigkeit	1 mm
Minimale Objektgröße	2 mm
Multitouch-Funktionen	20 – Windows, Mac und Android™ 10 – Chrome OS™
Enthaltene Tools	Stifte (×2)
Werkzeughalter	Magnetisch | Rahmenmontiert

[1] Die Helligkeit einzelner Displays kann variieren.

Software	
Beinhaltet	iQ integrierte Android Erfahrung SMART Notebook® SMART Product Drivers und SMART Ink® SMART Remote Management[2]
Optional	SMART Notebook Plus Lumio™

iQ integrierte Android-Erfahrung	
Betriebssystem	Android Version 11.0
Speicher	8 GB DDR4
Speicher	32 GB (bis zu 544 GB)
Digitales Whiteboard.	✓
Webbrowser	✓
Bildschirmfreigabe	✓
Andere Funktionen	Personalisierter Startbildschirm und Einstellungen Eingangsauswahl Geteilter Bildschirm Interaktive Widgets Muster, Vorlagen und interaktive Vorlagen Datei- und Apps-Bibliotheken
Möglichkeit zum Ausführen von Anwendungen von Drittanbietern	✓
Cloud-Speicherzugriff	✓
NFC-Anmeldung bei einem SMART-Konto	✓
Unterstützte Sprachen	Baskisch | Chinesisch (Kurzform) | Chinesisch (traditionell) | Dänisch | Deutsch | Englisch | Estnisch | Finnisch | Französisch | Galizisch | Griechisch | Italienisch | Japanisch | Katalanisch/Valenzianisch | Koreanisch | Lettisch | Litauisch | Niederländisch | Norwegisch | Polnisch | Portuiesisch | Rumänisch | Russisch | Schwedisch | Slowakisch | Slowenisch | Spanisch | Tschechisch | Ukrainisch | Ungarisch | Vietnamesisch | Walisisch
Updates	Automatisch Over-the-Air (OTA)

[2]Abonnement für die Dauer der enthaltenen Garantie

PC-Computing	
OPS-Unterstützung[3]	SMART PCM-Module
PC-Modul unterstützt OPS	60 W
Optionales Computermodul	Siehe › smarttech.com/accessories

Eingaben	Vorderseite	Zurück
OPS PC-Zubehörsteckplatz	–	1
MicroSD-Steckplatz	–	1
HDMI® 2.1 mit HDCP 1.4 und HDCP 2.3-Unterstützung	1	2
VGA-Video[4]	–	1
Stereo 3,5 mm (variabel)[4]	–	1
RS-232 (DB-9-Anschluss)	–	1
RJ45 (LAN IN)	–	1
USB Typ-C, 4K @ 60 Hz, Display Port 1.2, USB 2.0 (UFP) für Touch und digitales Audio, USB 3.2 Gen 1 (DFP) für Peripheriegeräte; 15 W Leistungsabgabe	1	–
USB Typ-C, 4K @ 60 Hz, Display Port 1.2, USB 2.0 (UFP) für Touch und digitales Audio, USB 3.2 Gen 1 (DFP) für Peripheriegeräte; 65 W Leistungsabgabe	–	1
USB 2.0 Typ-A	–	1
USB 3.2 Gen 1 Typ-A	2	2
USB 3.2 Gen 1 Typ-B	1	2/3[5]

Ausgänge	Vorderseite	Zurück
HDMI 2.1 mit HDCP 2.3-Unterstützung[4]	–	1
Stereo 3,5 mm (variabel)	–	1
S/PDIF optisch (fest)	–	1
RJ45 (LAN OUT)	–	1

[3]Die Support und Leistung von OPS- (Open Pluggable Specification) und OPS-C-Modulen von Drittanbietern kann variieren. Führen Sie ordnungsgemäße Kompatibilitätstests durch, um potenzielle Probleme zu vermeiden.

[4]Nicht für alle Modelle verfügbar

[5]Je nach Modell

Mitgelieferte Kabel und Zubehör	Qnt
Länderspezifisches Netzkabel	1
5 m USB 2.0 A-zu-B-Kabel	1
Stifte	2
Externe Dualband-Wi-Fi (2,4 und 5 GHz)- und Bluetooth® (2,4 GHz)-Antennen	3
Fernbedienung	1
AAA-Batterien	2
SMART ID-Karten (für die NFC-Anmeldung bei einem SMART Account)	2
Bebilderte Montageanleitung	1
Dokument mit wichtigen Informationen	1

Konnektivität

Verkabelt	RJ45 (×2) 1000baseT
Wi-Fi	IEEE 802.11ax (Wi-Fi 6), das die Authentifizierungsprotokolle WEP, WPA, WPA2, PSK, WPA3 und 802.1X EAP unterstützt
Bluetooth	5.2 Dualer Modus

Lagerungs- und Betriebsvoraussetzungen

Stromversorgung	100V zu 240V AC, 50 Hz to 60 Hz
Betriebstemperatur	5–35 °C
Lagertemperatur	-20–60 °C
Luftfeuchtigkeit	5–80% relative Luftfeuchtigkeit, nicht kondensierend

Leistungsaufnahme

Standard	55": 88 W 65": 124 W 75": 142 W 86": 177 W
Standby	<0,5 W

Zertifizierung und Compliance[6]

USA/Kanada	UL | FCC | ISED | TSCA | CONEG-Verpackung | Proposition 65
EU / EEA / EFTA / UK	CE- | UKCA | LVD | cb | EMCD | Rot | REACH | RoHS | Batterie | WEEE | Verpackung | POP | EcoDesign
Australien/Neuseeland	RCM
Leistungsstandards	ENERGY STAR® | HDMI | HDCP

[6]Die Produktverfügbarkeit kann je nach Region variieren.
Dieses Produkt hat zusätzliche Zertifizierungen erhalten, die hier nicht aufgeführt sind.

Kaufinformationen[7]

Bestellnummern

SBID-MX255-V4	SMART Board® MX055-V4 Interactive Display mit iQ
SBID-MX265-V4	Interaktives Display SMART Board MX065-V4 mit iQ
SBID-MX275-V4	Interaktives Display SMART Board MX075-V4 mit iQ
SBID-MX286-V4	Interaktives Display SMART Board MX086-V4 mit iQ

Optionales Zubehör

WM-SBID-200	SMART Wandhalterung für interaktive Displays der SMART MX-Serie
Andere Zubehörteile	Siehe › smarttech.com/accessories

SMART Garantie

Die allgemeinen Geschäftsbedingungen und Garantie-Upgrade-Optionen variieren je nach Region. Besuchen Sie smarttech.com/warranty oder wenden Sie sich an einen Fachhändler, um Informationen zu erhalten.

Kabel-Anforderungen

Siehe › *SMART-Leitfaden für Kabel und Anschlüsse* (docs.smarttech.com/kb/171926)

[7]Bestellnummern können je nach Region variieren.

Installation, Abmessungen und Gewichte

Notizen

- Alle Maße mit einer Toleranz von ±0,3 cm. Alle Gewichtsangaben mit einer Toleranz von ±0,9 kg.
- Das Produkt wird aufrecht geliefert.
- Lassen Sie um das Display herum Platz, um eine ausreichende Belüftung zu gewährleisten.

55"-Modelle

Abmessungen

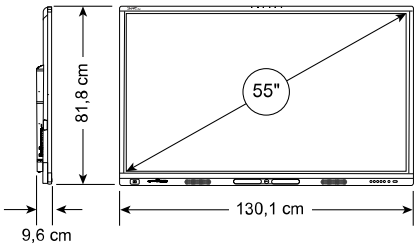

Gewicht

32 kg

Versandmaße (einschließlich Palette)

142,5 cm × 111 cm × 16 cm

Versandgewicht

47 kg

VESA-Halterung

M8 | 400 × 400 mm

Griffe

–

65"-Modelle

Abmessungen

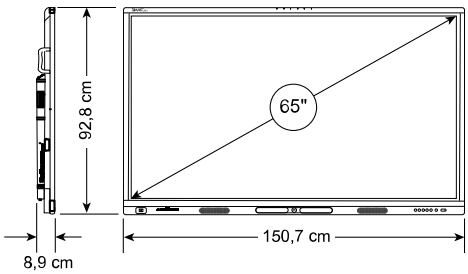

Gewicht

40 kg

Versandmaße (einschließlich Palette)

162 cm × 116,5 cm × 16 cm

Versandgewicht

56 kg

VESA-Halterung

M8 | 600 × 400 mm

Griffe

2

75"-Modelle

Abmessungen

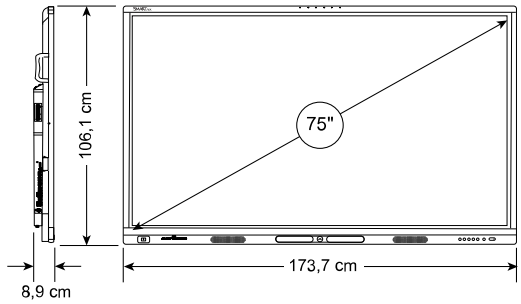

Gewicht

54 kg

Versandmaße (einschließlich Palette)

182 cm × 128,5 cm × 16 cm

Versandgewicht

72 kg

VESA-Halterung

M8 | 800 × 400 mm

Griffe

2

Installation, Abmessungen und Gewichte (Fortsetzung)

86"-Modelle

Abmessungen

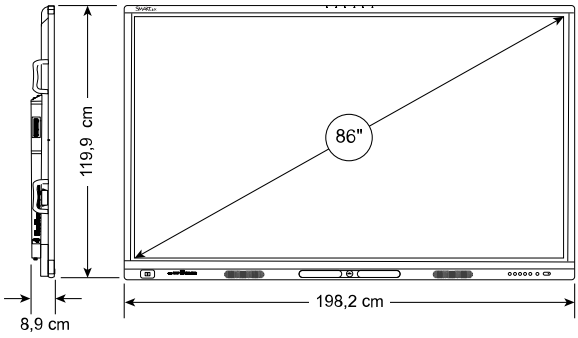

Gewicht

68 kg

Versandmaße (einschließlich Palette)

216,5 cm × 144,5 cm × 16 cm

Versandgewicht

94 kg

VESA-Halterung

M8 | 800 × 600 mm

Griffe

4

smarttech.com
smarttech.com/contact

© 2023–2024 SMART Technologies ULC. Alle Rechte vorbehalten. SMART Board, SMART Notebook, Lumio von SMART, SMART Ink, HyPr Touch, Gleichzeitige Toolunterscheidung, Object Awareness, Silktouch, smarttech, das SMART Logo und sämtliche SMART Slogans sind Warenzeichen oder eingetragene Warenzeichen von SMART Technologies ULC in den USA bzw. in anderen Ländern. Die übernommenen Warenzeichen HDMI, HDMI High-Definition Multimedia Interface, und das HDMI-Logo sind Warenzeichen oder eingetragene Warenzeichen von HDMI Licensing Administrator, Inc. in den USA und anderen Ländern. Inhaber der Wortmarke Bluetooth ist die Bluetooth SIG, Inc., und jede entsprechende Nutzung solcher Marken durch SMART Technologies ULC erfolgt unter Lizenz. Android und Chrome OS sind Marken von Google Inc. Alle anderen Produkt- und Unternehmensnamen Dritter können Marken ihrer jeweiligen Inhaber sein. Dieses Produkt und dessen Verwendung unterliegen einem oder mehreren der folgenden US-Patente: www.smarttech.com/patents. Der Inhalt kann jederzeit ohne vorherige Ankündigung geändert werden. 28. Mai 2024.