Modules PC OPS SMART **série PCM11**

PCM11-i5
PCM11-i7 vPro™

Présentation

Les modules PC Open Pluggable Specification (OPS) SMART, qui fournissent une solution Windows® 11 Pro clé en main équipée de processeurs Intel® Core™ de 11e génération, sont spécifiquement conçus pour fonctionner avec les écrans interactifs SMART Board®. Disponibles en deux configurations standard, tous les modules PC OPS série PCM11 sont certifiés WHQL (Windows Hardware Quality Labs) et disposent de base d'une licence Windows 11 Pro complète. Installez le module PC OPS dans l'emplacement OPS d'un écran interactif SMART Board afin de profiter d'une solution Windows 11 UHD 4K complète, et ce sans devoir brancher des appareils ou des câbles supplémentaires.

Installez les applications logicielles Windows dont vous avez l'habitude, comme le logiciel d'apprentissage collaboratif SMART Notebook®, le logiciel de collaboration visuelle SMART TeamWorks™ et le logiciel SMART Meeting Pro®, et accédez directement à Internet par le biais de la connexion réseau de votre écran interactif. Il est très facile de mettre à niveau et d'entretenir le module PC OPS sans devoir décrocher l'écran interactif.

Remarque

Les modules PC OPS sont disponibles avec une mémoire (RAM) et un stockage (SSD) personnalisables avec des délais plus longs et avec des quantités commandées minimales. Veuillez contacter votre représentant commercial local pour plus d'informations.

PCM11-i5	
Processeur (Tiger Lake U)	Intel Core i5 1135G7
Mémoire	8 Go (2 × 4 Go) DDR4
Stockage	SSD M.2 NVMe de 256 Go
images	Carte graphique Intel Iris® Xe 80EU
Vidéo UHD 4K	Oui, Full UHD 4K, 60 Hz
Système d'exploitation	Licence Windows 11 Pro complète
LAN	Gigabit Ethernet Intel I219
Sans fil	Intel Wireless (2,4 GHz / 5 GHz / BT) IEEE 802.11ax (Wi-Fi 6) Bluetooth® 5.2
TPM	Trusted Platform Module 2.0

PCM11-i7 vPro	
Processeur (Tiger Lake U)	Intel Core i7 1185G7 vPro
Mémoire	8 Go (2 × 4 Go) DDR4
Stockage	SSD M.2 NVMe de 256 Go
images	Carte graphique Intel Iris Xe 96EU
Vidéo UHD 4K	Oui, Full UHD 4K, 60 Hz
Système d'exploitation	Licence Windows 11 Pro complète
LAN	Gigabit Ethernet Intel I219 vPro
Sans fil	Intel Wireless vPro (2,4 GHz / 5 GHz / BT) IEEE 802.11ax (Wi-Fi 6) Bluetooth® 5.2
TPM	Trusted Platform Module 2.0

smarttech.com
smarttech.com/contact

© 2021–2024 SMART Technologies ULC. Tous droits réservés. SMART Board, SMART Notebook, SMART TeamWorks, SMART Meeting Pro, smarttech, le logo SMART et tous les slogans SMART sont des marques de commerce ou des marques déposées de SMART Technologies ULC aux États-Unis et/ou dans d'autres pays. Windows est une marque déposée ou une marque de commerce de Microsoft Corporation aux États-Unis et/ou dans d'autres pays. Intel, Core, vPro et Iris sont des marques de commerce d'Intel Corporation aux États-Unis et/ou dans d'autres pays. Le logotype Bluetooth est détenu par Bluetooth SIG, Inc. et l'utilisation de ces marques par SMART Technologies ULC s'effectue sous licence. Les marques de commerce adoptées HDMI et HDMI High-Definition Multimedia Interface, ainsi que le logo HDMI, sont des marques de commerce ou des marques déposées de HDMI Licensing Administrator, Inc. aux États-Unis et dans d'autres pays. Tous les autres noms de produits et de sociétés tiers peuvent être des marques de commerce appartenant à leurs détenteurs respectifs. Ce produit et/ou l'utilisation de celui-ci sont couverts par un ou plusieurs des brevets américains suivants : www.smarttech.com/patents. Le contenu peut être modifié sans préavis. 9 janvier 2024.

Écrans et logiciels SMART[1]

Gammes d'écrans interactifs SMART Board prises en charge	GX MX100 MX (V2 et versions ultérieures) et MX (V2 et versions ultérieures) Pro 6000S et 6000S Pro 7000-V2 et 7000-V2 Pro 7000R et 7000R Pro
Installation sur les écrans	S'installe dans les emplacements OPS des écrans interactifs SMART Board pris en charge
Logiciels SMART disponibles	SMART Notebook SMART TeamWorks SMART Meeting Pro SMART Remote Management

Conditions de stockage et de fonctionnement

Alimentation	12 V à 19 V CC
Température de fonctionnement	0–40 °C
Température d'entreposage	-20–60°C
Humidité	10 à 90 % d'humidité relative, sans condensation

Consommation électrique

Veille	< 0,5 W
Maximum	60 W

Certification et conformité[2]

États-Unis / Canada	Homologation UL, FCC, ISED, Emballage CONEG, Prop 65 de Californie
UE / EEE / AELE / RU	CE, UKCA, REACH, RoHS, Batteries, Emballage, POP
Australie / Nouvelle-Zélande	Marque RCM
Certifications de performance / interopérabilité	WHQL

Informations concernant l'achat

Numéro de commande : UGK-PCM11-i5	Module PC OPS avec Windows 11 Pro, processeur i5
Numéro de commande : UGK-PCM11-i7v	Module PC OPS avec Windows 11 Pro, processeur i7 vPro

Garantie

Garantie limitée sur l'équipement SMART	Les conditions générales et les options d'extension de garantie dépendent des régions. Rendez-vous sur smarttech.com/warranty ou contactez votre revendeur pour plus d'informations

Composants matériels	Qté
A. Antennes	2
B. Indicateurs d'état de l'alimentation et du disque dur	2
C. Bouton Marche	1
D. Fente de sécurité Kensington®	1

Entrées et sorties	Qté
1. 3,5 mm stéréo	1
2. Entrée HDMI® 1.4	1
3. Sortie HDMI 2.0	1
4. USB Type-C	2
5. USB 3.0 Type-A	2
6. RJ45 (avec indicateurs lumineux)	1
7. USB 2.0 Type-A	1

Remarque

Chargez au maximum cinq appareils à la fois à l'aide des ports USB.

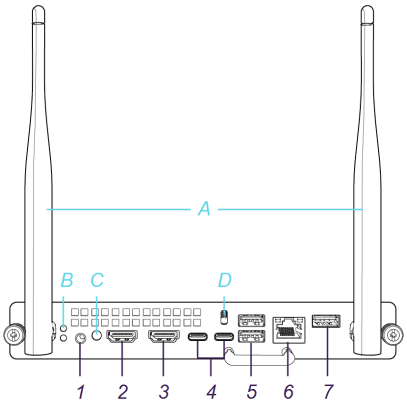

[1]Vendu séparément

[2]La disponibilité des produits peut varier selon les régions.

Ce produit a reçu des certifications supplémentaires non répertoriées ici.

Dimensions et poids

Remarque
Toutes les dimensions et tous les poids ± 10 %.

Dimensions

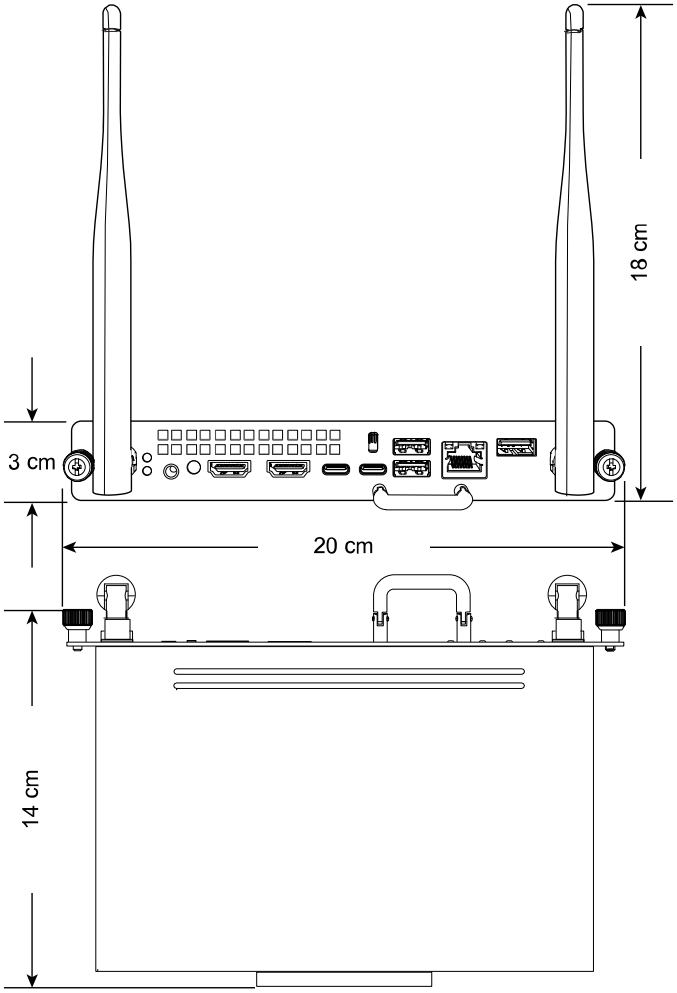

Poids

910 g

Dimensions d'expédition

27 cm × 22 cm × 7 cm