Questo documento è stato utile?
smarttech.com/docfeedback/171836

SMART Board® **serie MX (V4) con iQ**

Video

Dimensioni dello schermo (diagonale)	55" | 65" | 75" | 86"
Retroilluminazione	LED
Formato	16:9
Risoluzione massima dello schermo	4K UHD (3840 × 2160)
Frequenza di aggiornamento	60 Hz
Durata di vita	≥ 50.000 ore
Luminosità[1]	55": 300 cd/m² 65", 75", 86": 400 cd/m²
Tempo di risposta schermo	≤8 ms
Angolo di visione	178°
Vetro	55": Completamente temperato a caldo | Antiriflesso 65", 75", 86": Completamente temperato a caldo | Antiriflesso | Rivestito
Colore della cornice	White
Pulsanti interattivi	Consumo di | Schermata iniziale | Volume | Selezione ingresso | Ombreggiatura schermo | Fermo-immagine
Sensori	Illuminazione ambiente | Infrarosso
Audio	55": 2 altoparlanti integrati da 15 W 65", 75", 86": 2 altoparlanti integrati da 20 W Array lineare a sei microfoni integrato con supporto per la cancellazione dell'eco acustica

NFC	Scrittura e lettura NFC RFID integrate CCID (chip card interface device) se utilizzato con un driver nativo per i sistemi operativi (Windows®, Linux®e/o Mac) Protocolli supportati: ISO 14443A/B, ISO 15693, NFC Tag 1-4

Esperienza interattiva

Touch technology	HyPr Touch™ con IR avanzato
Funzioni touch	Differenziazione simultanea degli strumenti™ Object Awareness™ Silktouch™
Tempo di risposta al tocco tipico	≤ 5 ms
Frequenza fotogrammi	≥ 200 Hz
Precisione	1 mm
Dimensioni minime oggetto	2 mm
Funzionalità multitouch	20 - Windows, Mac e Android™ 10 – Chrome OS™
Strumenti inclusi	Penne (2)
Portastrumenti	Magnetico | Montato su telaio

[1]La luminosità dei singoli display può variare.

Software	
Inclusi	Esperienza iQ Android integrata SMART Notebook® SMART Product Drivers e SMART Ink® SMART Remote Management[2]
Facoltativo	SMART Notebook Plus Lumio™

Esperienza iQ Android integrata	
Sistema operativo	Android versione 11.0
Memoria	8 GB DDR4
Stoccaggio	32 GB (fino a 544 GB)
Lavagna digitale	✓
Browser Web	✓
Condivisione dello schermo	✓
Altre caratteristiche	Schermata iniziale e impostazioni personalizzate Selezione ingresso Dividi schermo Widget interattivi Modelli, organizzatori grafici e di manipolazione Librerie di file e app
Capacità di eseguire applicazioni di terze parti	✓
Accesso all'archiviazione cloud	✓
Accesso NFC a un account SMART	✓
Lingue supportate	Basco | Catalano/Valenciano | Ceco | Cinese (semplificato) | Cinese (tradizionale) | Coreano | Danese | Estone | Finlandese | Francese | Galiziano | Gallese | Giapponese | Greco | Inglese | Italiano | Lettone | Lituano | Norvegese | Olandese | Polacco | Portoghese | Romeno | Russo | Slovacco | Sloveno | Spagnolo | Svedese | Tedesco | Ucraino | Ungherese | Vietnamita
Aggiornamenti	Over-the-air (OTA) automatico

[2]Abbonamento per la durata della garanzia inclusa

Elaborazione informatica	
Supporto OPS[3]	Moduli SMART PCM
OPS supportato dal modulo PC	60 W
Modulo di elaborazione opzionale	Vedere > smarttech.com/accessories

Ingresso	Anteriore	Indietro
Slot per accessori OPS PC	–	1
Slot MicroSD	–	1
HDMI® 2.1 con supporto HDCP 1.4 e HDCP 2.3	1	2
Video VGA[4]	–	1
Stereo 3,5 mm (variabile)[4]	–	1
RS-232 (connettore DB-9)	–	1
RJ45 (LAN IN)	–	1
USB Type-C 4K a 60Hz, Display Port 1.2, USB 2.0 (UFP) per touch e audio digitale, USB 3.2 Gen 1 (DFP) per le periferiche; alimentazione da 15 W	1	–
USB Type-C 4K a 60Hz, Display Port 1.2, USB 2.0 (UFP) per touch e audio digitale, USB 3.2 Gen 1 (DFP) per le periferiche; alimentazione da 65 W	–	1
Tipo A USB 2.0	–	1
USB 3.2 Gen 1 Type-A	2	2
USB 3.2 Gen 1 Type-B	1	2/3[5]

Uscite	Anteriore	Indietro
Supporto HDMI 2.1 con HDCP 2.3[4]	–	1
Stereo 3,5 mm (variabile)	–	1
D/PDIF ottico (fisso)	–	1
RJ45 (LAN OUT)	–	1

[3]Il supporto e le prestazioni dei moduli OPS (Open Pluggable Specification) e OPS-C di terze parti possono variare. Condurre test di compatibilità adeguati per evitare potenziali problemi.

[4]Non disponibile su tutti i modelli

[5]A seconda del modello

Cavi e accessori inclusi	Quantità
Cavo di alimentazione specifico per il Paese di utilizzo	1
Cavo USB 2.0 A to B da 5 m	1
Penne	2
Wi-Fi dual-band esterno (2,4 e 5 GHz) e antenne Bluetooth® (2,4 GHz)	3
Telecomando	1
Batterie AAA	2
Schede ID SMART (per l'accesso NFC a un account SMART)	2
Istruzioni di installazione illustrate	1
Documento informativo importante	1

Connettività

Cablata	RJ45 (×2) 1000baseT
Wi-Fi	IEEE 802.11ax (Wi-Fi 6) supporta i protocolli di autenticazione WEP, WPA, WPA2, PSK, WPA3 e 802.1X EAP
Bluetooth	5.2 dual mode

Requisiti di stoccaggio ed esercizio

Requisiti di alimentazione	Da 100 V a 240 V C. a, da 50 Hz a 60 Hz
Temperatura di esercizio	5–35°C
Temperatura di stoccaggio	-20–60°C
Umidità	5–80% di umidità relativa, senza condensa

Consumo elettrico

Tipica	55": 88 W 65": 124 W 75": 142 W 86": 177 W
Standby	< 0,5 W

Certificazioni e conformità[6]

U.S.A. / Canada	UL | FCC | ISED | TSCA | Imballaggio CONEG | Proposition 65
UE/SEE/EFTA/UK	CE | UKCA | LVD | CB | EMCD | Rosso | REACH | RoHS | Batteria | RAEE | Imballaggio | POP | Progettazione ecocompatibile
Australia/Nuova Zelanda	RCM
Standard di prestazione	ENERGY STAR® | HDMI | HDCP

Informazioni per l'acquisto[7]

Codici ordini

SBID-MX255-V4	Display interattivo SMART Board® MX055-V4 con iQ
SBID-MX265-V4	Display interattivo SMART Board MX065-V4 con iQ
SBID-MX275-V4	Display interattivo SMART Board MX075-V4 con iQ
SBID-MX286-V4	Display interattivo SMART Board MX086-V4 con iQ

Accessori opzionali

WM-SBID-200	Stativo da parete SMART per display interattivi SMART serie MX
Altri accessori	Vedere › smarttech.com/accessories

Garanzia SMART

I termini e le condizioni e le opzioni di upgrade della garanzia variano a seconda della regione geografica. Visitare smarttech.com/warranty oppure contattare il rivenditore locale per informazioni.

Requisiti del cavo

Vedere › *Guida ai cavi e ai connettori SMART* (docs.smarttech.com/kb/171926)

[6] La disponibilità dei prodotti può variare a seconda della regione. Questo prodotto ha ricevuto ulteriori certificazioni non elencate qui.

[7] I codici degli ordini possono variare in base all'area geografica.

Installazione, dimensioni e pesi

Note

- Tutte le dimensioni ± 0,3 cm. Tutti i pesi ± 0,9 kg.
- Prodotto spedito in posizione verticale.
- Lasciare spazio intorno al display per garantire un'adeguata ventilazione.

Modelli da 55"

Dimensioni

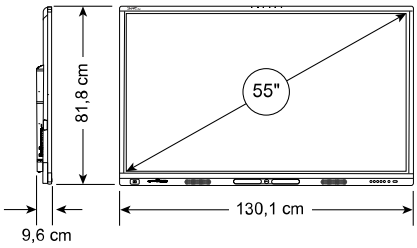

Peso

32 kg

Dimensioni di spedizione (compreso il pallet)

142,5 cm × 111 cm × 16 cm

Peso imballo

47 kg

Componenti di montaggio VESA

M8 | 400 × 400 mm

Maniglie

–

Modelli da 65”

Dimensioni

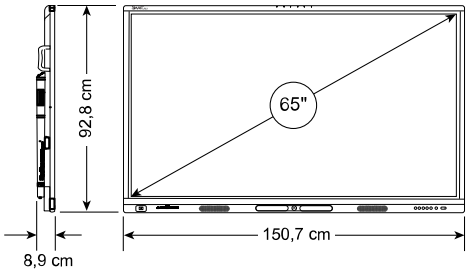

Peso

40 kg

Dimensioni di spedizione (compreso il pallet)

162 cm × 116,5 cm × 16 cm

Peso imballo

56 kg

Componenti di montaggio VESA

M8 | 600 × 400 mm

Maniglie

2

Modelli da 75"

Dimensioni

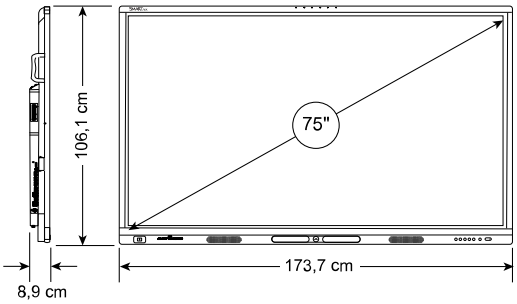

Peso

54 kg

Dimensioni di spedizione (compreso il pallet)

182 cm × 128,5 cm × 16 cm

Peso imballo

72 kg

Componenti di montaggio VESA

M8 | 800 × 400 mm

Maniglie

2

Installazione, dimensioni e pesi (continua)

Modelli da 86"

Dimensioni

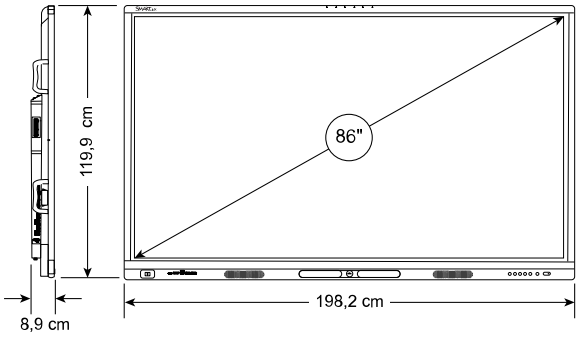

Peso

68 kg

Dimensioni di spedizione (compreso il pallet)

216,5 cm × 144,5 cm × 16 cm

Peso imballo

94 kg

Componenti di montaggio VESA

M8 | 800 × 600 mm

Maniglie

4

smarttech.com
smarttech.com/contact

© 2023–2024 SMART Technologies ULC. Tutti i diritti riservati. SMART Board, SMART Notebook, Lumio by SMART, SMART Ink, HyPr Touch, Simultaneous Tool Differentiation, Object Awareness, Silktouch, smarttech, il logo SMART e tutti gli slogan SMART sono marchi o marchi registrati di SMART Technologies ULC negli Stati Uniti e/o in altri paesi. I marchi adottati HDMI, HDMI High-Definition Multimedia Interface e il logo HDMI sono marchi o marchi registrati di HDMI Licensing Administrator, Inc. negli Stati Uniti e in altri paesi. Il marchio Bluetooth è di proprietà di Bluetooth SIG, Inc. e qualsiasi utilizzo di tali marchi da parte di SMART Technologies ULC è concesso in licenza. Android and Chrome OS sono marchi di Google Inc. Tutti gli altri nomi di prodotti e società di terze parti possono essere marchi dei rispettivi proprietari. Questo prodotto e/o il suo utilizzo sono coperti da uno o più dei seguenti brevetti statunitensi: www.smarttech.com/patents. I contenuti sono soggetti a modifiche senza preavviso. 28 maggio 2024.